SAMA

I'm | 趣造 QUZAO 2.0

趣造系列简介：
趣造是新零售新营销下的用户联接，代表未来商业的一种趋势。将产品归还给用户，用户用自己的乐趣创造产品，平台整合资源量产，KOL亲测体验，从而形成用户/平台/KOL三方联动，实现新一轮商业格局。趣造系列是由一群有兴趣的玩家共同创造的产品。
除产品外，趣造还是一个共创的平台，意在为玩家带来更自由的上品体验。
接下来我们将一同迎接I'm,共同探寻趣造世界里的"我是谁"。

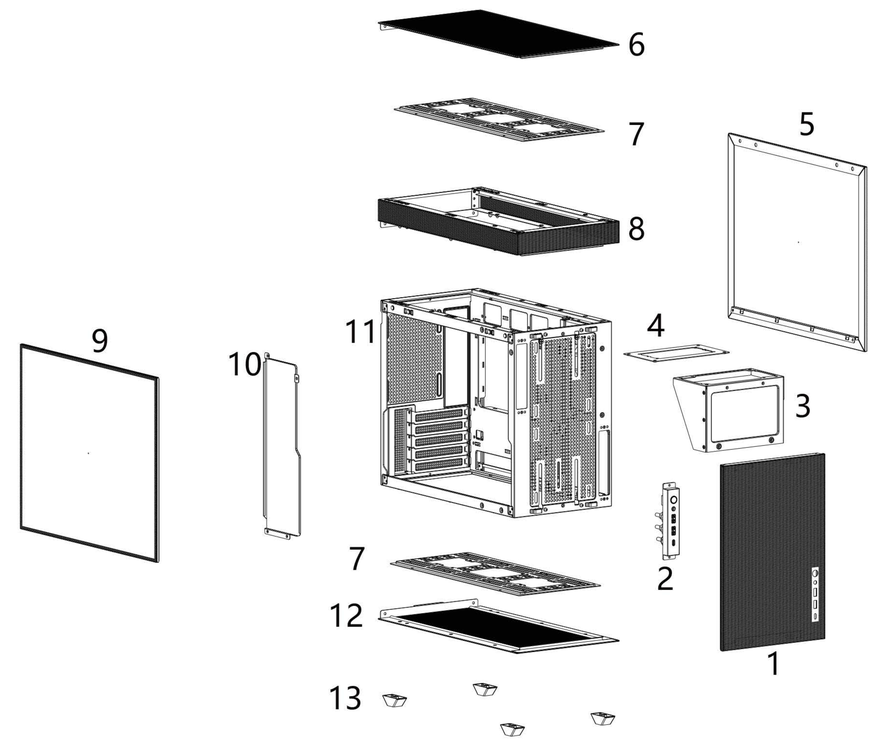

1.前面板　2.I/O座　3.电源架　4.FSX电源转换板
5.右侧板　6.上盖　7.风扇架　8.扩展盒
9.左侧板　10.挡板　11.五金　12.底板
13.脚垫

配件盒

图示	零件名称	用途	数量
	电源螺丝	电源	4
	硬盘螺丝	3.5英寸HDD硬盘	20
	主板螺丝	主板/ 2.5英寸SSD硬盘	24
	束线带	理线	8
	扎带	理线	8
	铜柱	主板	1
	铜柱套	主板	1
	弹扣	卡住面板和侧板外上盖	2

1 机箱拆卸

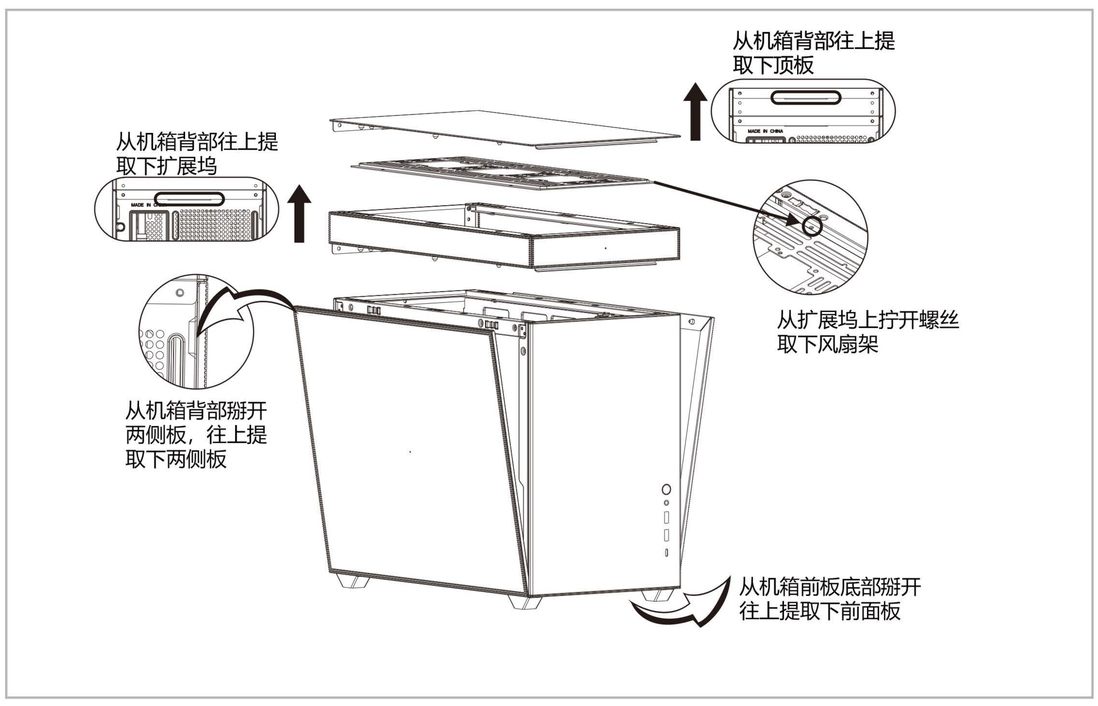

2 风扇安装

后板风扇安装：
从机箱背部锁上风扇螺丝

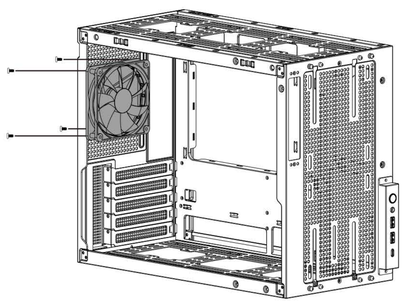

风扇架风扇安装：
从风扇架上面锁上风扇螺丝固定风扇再锁回机箱

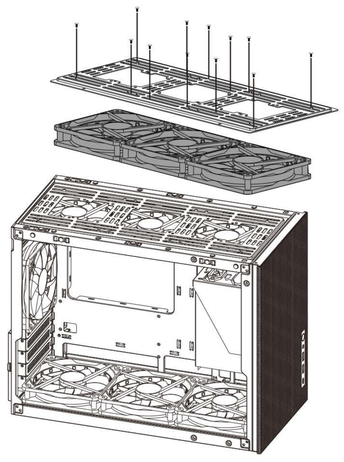

3 水冷安装

顶部扩展盒水冷安装：
从风扇架上面锁上螺丝固定水冷，把装好水冷的风扇架锁回扩展盒，再装回机箱

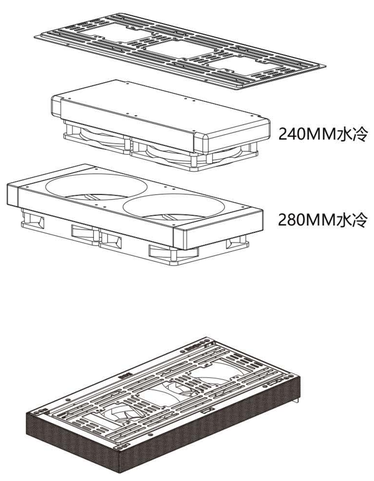

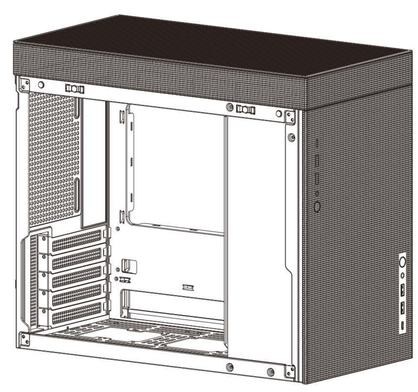

4 电源安装

ATX电源安装：

ATX电源正装

ATX电源倒装

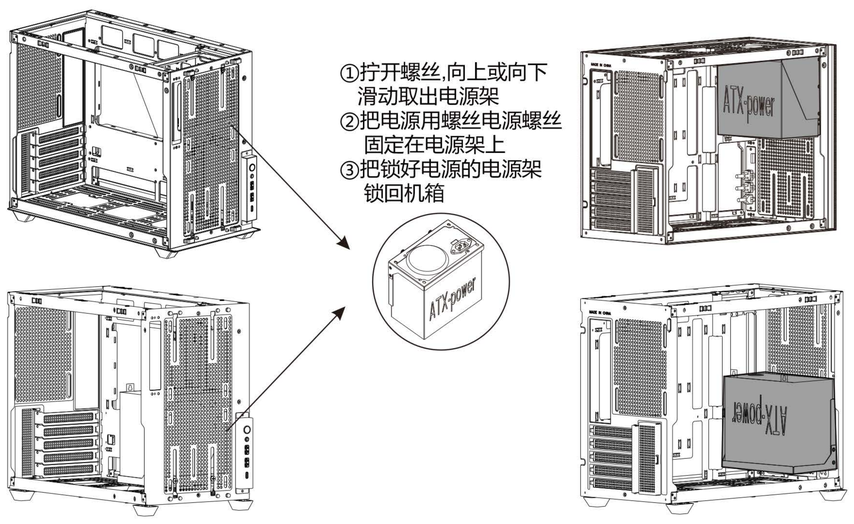

①拧开螺丝,向上或向下滑动取出电源架
②把电源用螺丝电源螺丝固定在电源架上
③把锁好电源的电源架锁回机箱

SFX电源安装：

主机板SFX电源安装：
把电源对准主机板孔位
用电源螺丝固定电源

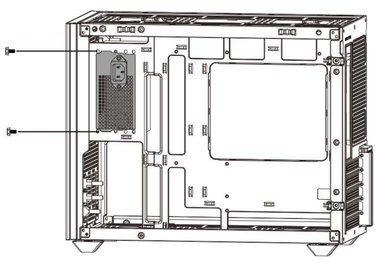

ATX电源转换SFX电源转换架安装：

①把挡板对准电源架孔位锁上螺丝

②把电源对准电源架孔位锁上电源螺丝

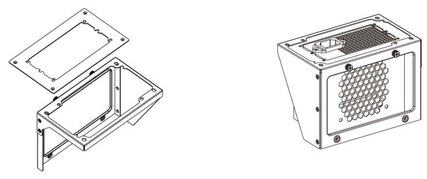

③把装好电源的电源架锁回机箱

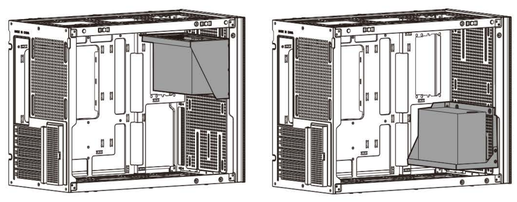

SFX电源正装　　SFX电源倒装

5 硬盘安装

HDD硬盘安装：

底部HDD硬盘安装:
把硬盘对准孔位，从底部锁上HDD硬盘螺丝固定硬盘

风扇架HDD硬盘安装:
把硬盘对准风扇架孔位，锁上HDD硬盘螺丝固定硬盘，把风扇架装回扩展盒，再把扩展盒装回机箱

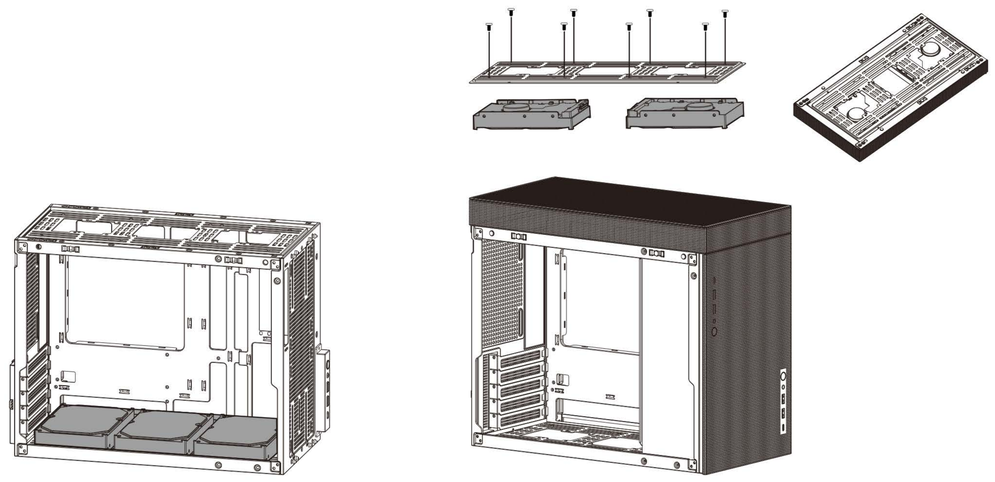

SSD硬盘安装：

风扇架SSD硬盘安装：
把硬盘对准风扇架孔位，锁上主板螺丝固定硬盘，把风扇架装回扩展盒再把扩展盒锁回机箱

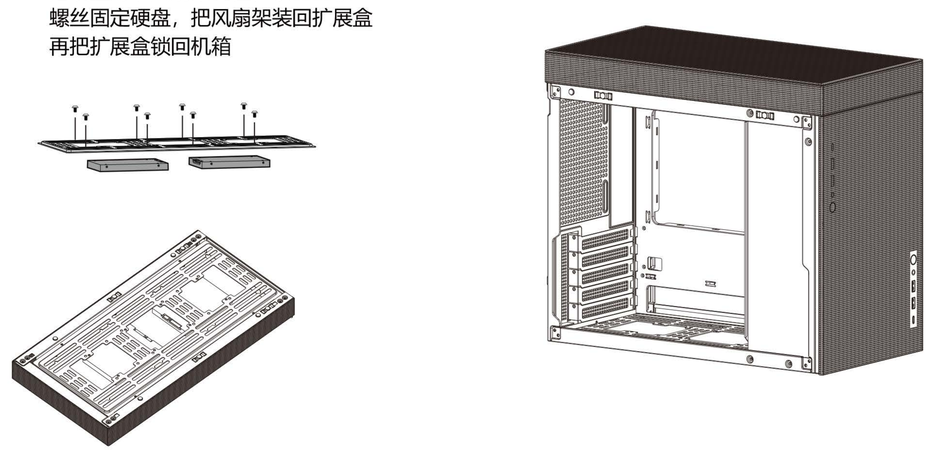

6 主板安装

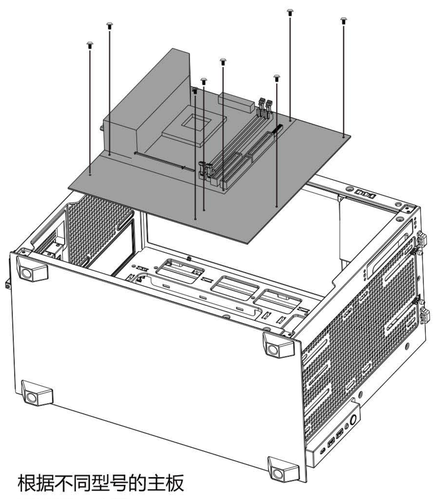

根据不同型号的主板
调整铜柱位置

7 显卡安装

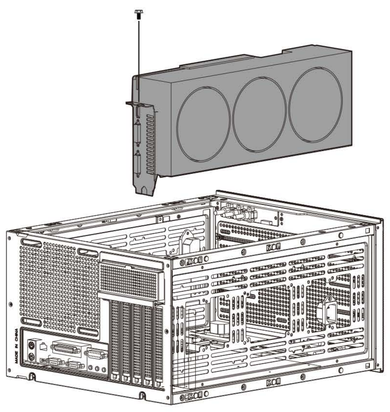

取下相应的PCI挡板放入显卡
用电源螺丝固定显卡

9 配件安装

USB座互换
拧开螺丝取下USB座
装到面板左上角

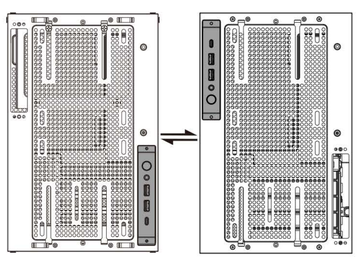

挡板安装
把挡板对准孔位锁上硬盘螺丝

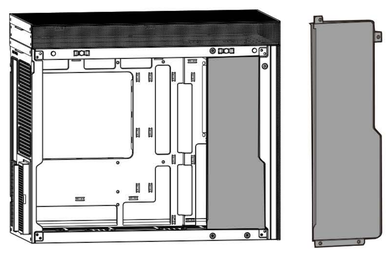

8 线材接口示意图

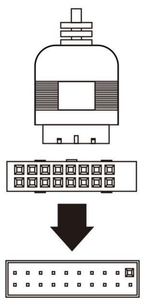

USB3.0安装

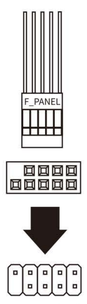

把F-PANEL插在主板
HDD LED，HLED，IED L ED，
PWR LED，RST SW，
RST、PWP SW，
PWR BTN，
RWR字样插针上

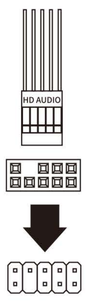

音频与麦克风
安装

注意:正极对正极负极对负极，千万不要接反了

广州澳捷科技有限公司

地址：广州市从化区明珠工业园明珠大道南30号
电话：020-36031688　　传真：020-36032128
网址：www. sama.cn
本企业通过IS09001:2015国际质量体系认证 (SGS证书：CN10/30729)
执行标准号：Q/AJKJ 1-2016检验合格